ВЕРШ112.412100.003

Ra 6,3 (√)

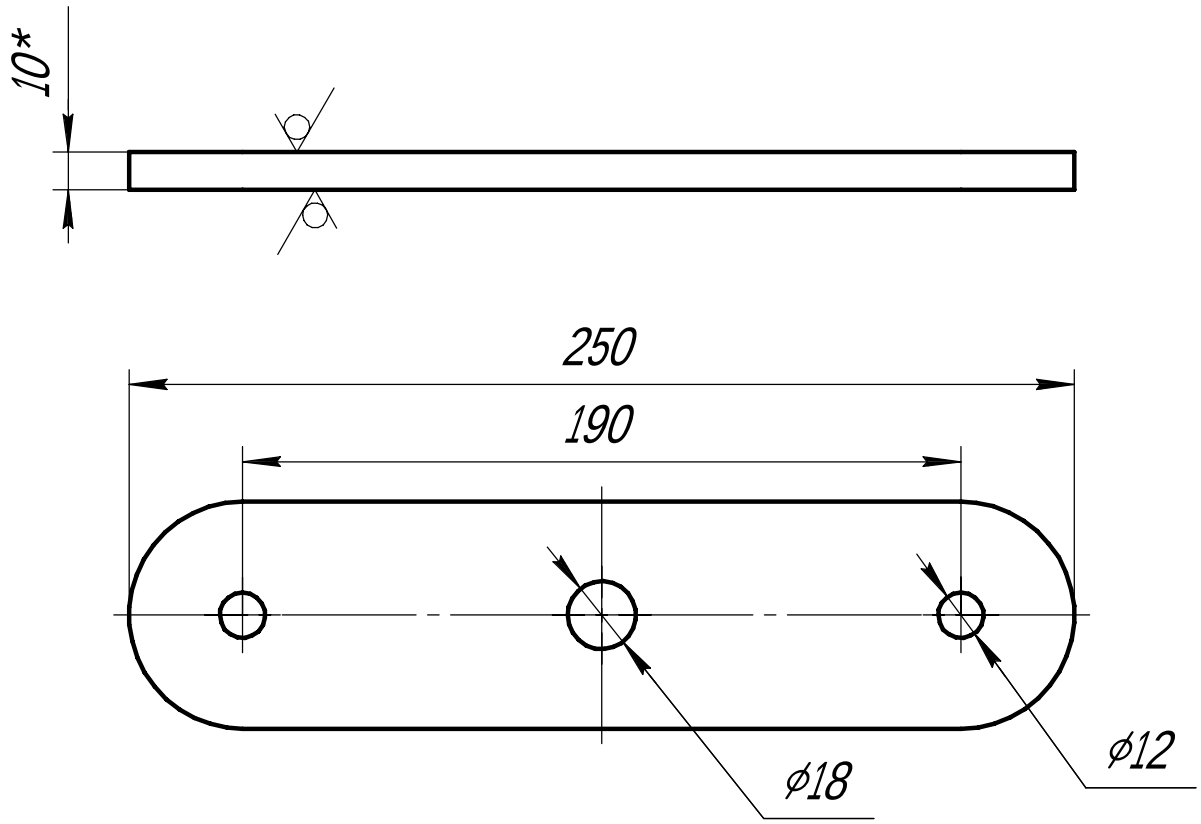

1. *Размеры для справок.
2. Остальные технические требования по ОСТ 4Г 0.070.014.

Изм.	Лист	№ докум.	Подп.	Дата
Разраб.		Гусев		02.04.2026
Пров.		Иванов		02.04.2026
Т.контр.		Стеняев		02.04.2026
Н.контр.				
Утв.		Полищук		02.04.2026

ВЕРШ112.412100.003

Перемычка

Лит.	Масса	Масштаб
	0,22	1:2
Лист	Листов 1	

Стеклотекстолит СТЭФ-10,0
ГОСТ 12652-74

ШФ ОИВТ РАН

Перв. примен. | Справ. № | Подп. и дата | Инв. № дубл. | Взам. инв. № | Подп. и дата | Инв. № подл.

Копировал | Формат А4